UCC, UCD

Картриджные уплотнения

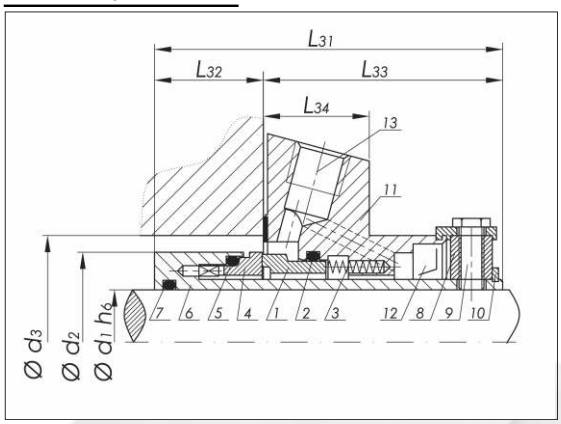

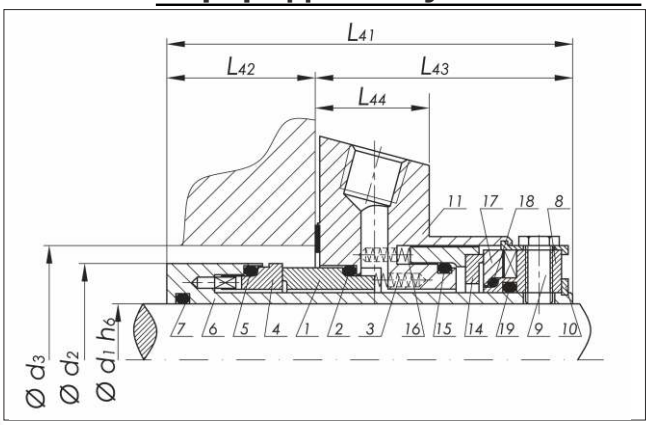

Тип **UCC**

- одинарное уплотнение;
- гидравлически разгружено;
- не зависит от направления вращения;
- с подводами для промывки и охлаждения

1, 14 – контркольцо
2 – кольцо круглого сечения
3 – пружина
4, 17 – вращающееся кольцо
5 – кольцо круглого сечения
6 – втулка
7 – кольцо круглого сечения
8 – кольцо для фиксации
9 – винт кольца для фиксации
10 – стопор
11 – корпус
12 – прокладка
13 – винт
15 – кольцо круглого сечения
16 – винт
18,19 – кольцо круглого сечения

Тип **UCD**

- двойное уплотнение;
- гидравлически разгружено;
- не зависит от направления вращения

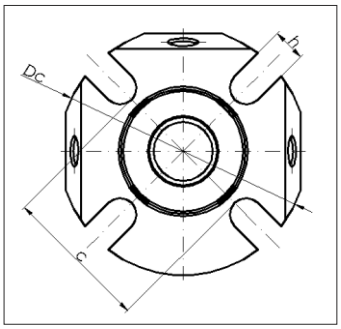

Материалы пар трения:

- углеграфит (A, B)
- карбид вольфрама (U_3)
- карбид кремния (Q_1, Q_2)
- керамика Al_2O_3 (V)
- специальная хроммолибденовая сталь (E)

Вторичные уплотнения:

- фторкаучук, FKM (V)
- нитрильная резина (P)
- этиленпропиленовая резина, EPDM (E)
- перфторкаучук, FFKM (например Kalrez®), (K)
- фторкаучук в оболочке из фторопласта, FEP, (M)

пружины:

- X12CrNi17.7

прочие металлические детали:

- нержавеющая сталь

Параметры:

Давление:

- p = 25 бар

Температура:

- t = -40 … 110ºC (NBR)
- t = -50 … 150ºC (EPDM)
- t = -20 … 180ºC (FKM)
- t = -20 … 250ºC (FFKM)

Скорость:

- v = 25 м/с

d_1	d_2	d_{3min}	d_{3max}	L_{31}	L_{32}	L_{33}	L_{34}	L_{41}	L_{42}	L_{43}	L_{44}	c	D_c	h
25	43	44	51	79,5	26,1	53,4	25,4	86,5	33,1	53,4	25,4	62	105	12,5
28	46	47	52	79,5	26,1	53,4	25,4	86,5	33,1	53,4	25,4	62	105	12,5
30	48	49	56	79,5	26,1	53,4	25,4	86,5	33,1	53,4	25,4	65	105	12,5
32	50	51	57	79,5	26,1	53,4	25,4	86,5	33,1	53,4	25,4	67	110	12,5
33	50	51	57	79,5	26,1	53,4	25,4	86,5	33,1	53,4	25,4	67	110	12,5
35	53	54	61,5	79,5	26,1	53,4	25,4	86,5	33,1	53,4	25,4	70	115	12,5
38	56	57	66	79,5	26,1	53,4	25,4	86,5	33,1	53,4	25,4	75	125	12,5
40	58	59	68	79,5	26,1	53,4	25,4	86,5	33,1	53,4	25,4	75	125	14,7
42	60	61,5	69,5	79,5	26,1	53,4	25,4	86,5	33,1	53,4	25,4	80	133	14,7
43	60	61,5	70,5	79,5	26,1	53,4	25,4	86,5	33,1	53,4	25,4	80	133	14,7
45	62	64	73	79,5	26,1	53,4	25,4	86,5	33,1	53,4	25,4	81	141	14,7
48	66	67	75	79,5	26,1	53,4	25,4	86,5	33,1	53,4	25,4	84	141	14,7
50	68	69	78	79,5	26,1	53,4	25,4	86,5	33,1	53,4	25,4	87	150	14,7
53	72	73	87	79,5	26,1	53,4	25,4	86,5	33,1	53,4	25,4	87	150	17,5
55	73	74	83	79,5	26,1	53,4	25,4	86,5	33,1	53,4	25,4	90	150	17,5
60	78	79	91	79,5	26,1	53,4	25,4	86,5	33,1	53,4	25,4	102	157	17,5
65	83	84,5	98,5	79,5	26,1	53,4	25,4	86,5	33,1	53,4	25,4	109	165	17,5
70	93	95	108	79,5	26,1	53,4	25,4	86,5	33,1	53,4	25,4	126	180	17,5
75	100	101,6	118	79,5	26,1	53,4	25,4	108	44,1	63,9	25,4	129	190	17,5
80	106	108	124	79,5	26,1	53,4	25,4	108	44,1	63,9	25,4	135	195	17,5
85	109	111,1	128	79,5	26,1	53,4	25,4	108	44,1	63,9	25,4	139	200	20,5
90	116	117,5	135	79,5	26,1	53,4	25,4	108	44,1	63,9	25,4	145	205	20,5
95	119	120,7	138	79,5	26,1	53,4	25,4	108	44,1	63,9	25,4	148	210	20,5
100	125	127	144	79,5	26,1	53,4	25,4	108	44,1	63,9	25,4	154	218	20,5