NT–1

DIN 24960

Торцовое уплотнение с конической пружиной

- Простое одинарное уплотнение для несложных условий работы. Для циркуляционных насосов водоснабжения, отопления, пищевых насосов, химических насосов
- Конструкция с конической пружиной
- Гидравлически не разгруженное
- Зависит от направления вращения вала
- Размеры по DIN 24960 (EN12756)

Материалы колец трения:

Вращающаяся часть уплотнения:

- углеграфит (A, B)

Неподвижная часть уплотнения:

- специальная хром-молибденовая сталь (E)
- карбид вольфрама (U_3)
- карбид кремния (Q_1, Q_2)
- керамика Al_2O_3 (V)

Параметры:

- p = 10 бар
- t = -20 ... 180 °C
- v = 15 м/с

Допустимое осевое перемещение ±1 мм

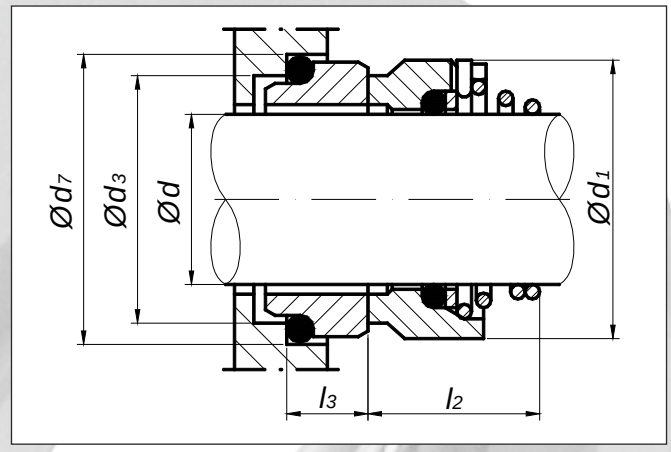

d	d_1	d_3	d_7	l_2	l_3
10	20	17	21	17	10
12	22	19	23	17	10
14	25	21	25	17	10
16	26	23	27	19	10
18	32	27	33	20	11
20	34	29	35	22	11
22	36	31	37	22	11
24	38	33	39	24	11
25	39	34	40	27	11
28	42	37	43	27	11
30	44	39	45	28	11

+ уплотнения по вашим чертежам и тех. заданию